Приложение
к решению Федеральной службы
по интеллектуальной собственности

ЗАКЛЮЧЕНИЕ
по результатам рассмотрения ☒ возражения ☐ заявления

Коллегия в порядке, установленном пунктом 3 статьи 1248 части четвертой Гражданского кодекса Российской Федерации, введенной в действие с 1 января 2008 г. Федеральным законом от 18 декабря 2006 г. № 231-ФЗ, в редакции, действующей на дату подачи возражения, и Правилами рассмотрения и разрешения федеральным органом исполнительной власти по интеллектуальной собственности (далее - Роспатент) споров в административном порядке, утвержденными приказом Министерства науки и высшего образования Российской Федерации и Министерства экономического развития Российской Федерации от 30.04.2020 г. № 644/261, зарегистрированным в Министерстве юстиции Российской Федерации 25.08.2020 № 59454, с изменениями, внесенными приказом Минобрнауки России и Минэкономразвития России от 23.11.2022 № 1140/646 (далее – Правила ППС), рассмотрела возражение ООО «БАУМЕХ» (далее – лицо, подавшее возражение), поступившее 29.04.2026, против выдачи патента Российской Федерации на промышленный образец № 149825, при этом установлено следующее.

Патент Российской Федерации № 149825 на промышленный образец «Погрузчик» выдан по заявке № 2025501733/49 с приоритетом от 27.03.2025 на имя ООО «МАКСТЕМ» (далее - патентообладатель) с совокупностью признаков, нашедших отражение на следующих изображениях:

«  »

Против выдачи данного патента в порядке, установленном пунктом 2 статьи 1398 упомянутого Гражданского кодекса, было подано возражение, мотивированное несоответствием промышленного образца по оспариваемому патенту условию патентоспособности «оригинальность».

В возражении указаны следующие материалы (копии):

- видеоролик, размещенный по интернет-адресу https://www.youtube.com/shorts/dS7JBhXMZJs, опубликован 20.03.2024 (далее – [1]);

- видеоролик, размещенный по интернет-адресу https://www.youtube.com/watch?v=11NqQbmI84g, опубликован 08.02.2022 (далее – [2]);

- патент CN 202330639071.6, опубликован 03.05.2024 (далее – [3]);

- патент RU 137629, опубликован 20.07.2023 (далее – [4]);

- видеоролик, размещенный по интернет-адресу https://www.youtube.com/watch?v=RiXT9pn3tE8, опубликован 05.06.2020 (далее – [5]);

- видеоролик, размещенный по интернет-адресу https://www.youtube.com/watch?v=xQBKlPgcxdY, опубликован 13.05.2024 (далее – [6]);

- патент RU 135769, опубликован 13.03.2023 (далее – [7]);

- патент IT 000834072-0005, опубликован 29.01.2008 (далее – [8]);

- патент RU 118915, опубликован 04.03.2020 (далее – [9]);

- патент CN 202030240954.6, опубликован 20.10.2020 (далее – [10]);

- патент IT 003100494-0001, опубликован 04.05.2016 (далее – [11]);

- протоколы осмотра от 22.04.2026 №№ 1776832147256, 776840642406, 1776841334498, 1776839766141 в отношении видеороликов [1], [2], [5], [6] (далее – [12]).

При этом доводы возражения по существу сводятся к тому, что промышленный образец по оспариваемому патенту не является оригинальным ввиду известности внешних видов изделий, отраженных в источниках информации [1]-[11].

Также от лица, подавшего возражение, 15.05.2026, 27.05.2026 поступили дополнения к возражению, представляющие собой источники информации [1]-[12].

Стороны спора в установленном порядке были уведомлены о дате, времени и месте проведения заседания коллегии, при этом им была представлена возможность ознакомления с материалами возражения, размещенными на официальном сайте «https://www.fips.ru/».

При этом от патентообладателя на дату (17.08.2026) заседания коллегии отзыв

на данное возражение не поступал.

Изучив материалы дела и заслушав участника рассмотрения возражения, коллегия установила следующее.

С учетом даты подачи заявки (27.03.2025), по которой выдан оспариваемый патент, правовая база для оценки патентоспособности промышленного образца по указанному патенту включает отмеченный выше Гражданский кодекс, действующий в редакции на дату подачи этой заявки (далее - Кодекс), Правила составления, подачи и рассмотрения документов, являющихся основанием для совершения юридически значимых действий по государственной регистрации промышленных образцов, и их форм (далее – Правила ПО), утвержденные приказом Минэкономразвития Российской Федерации от 30 сентября 2015 года № 695, зарегистрированным в Минюсте Российской Федерации 25 декабря 2015 г., рег. № 40242, действующий в редакции на дату подачи данной заявки.

Согласно пункту 1 статьи 1352 Кодекса в качестве промышленного образца охраняется решение внешнего вида изделия промышленного или кустарно-ремесленного производства. Промышленному образцу предоставляется правовая охрана, если по своим существенным признакам он является новым и оригинальным. К существенным признакам промышленного образца относятся признаки, определяющие эстетические особенности внешнего вида изделия, в частности форма, конфигурация, орнамент, сочетание цветов, линий, контуры изделия, текстура или фактура материала изделия. Признаки, обусловленные исключительно технической функцией изделия, не являются охраняемыми признаками промышленного образца.

Согласно пункту 3 статьи 1352 Кодекса промышленный образец является оригинальным, если его существенные признаки обусловлены творческим характером особенностей изделия, в частности если из сведений, ставших общедоступными в мире до даты приоритета промышленного образца, неизвестно решение внешнего вида изделия сходного назначения, производящее на информированного потребителя такое же общее впечатление, какое производит промышленный образец, нашедший отражение на изображениях внешнего вида

изделия.

Согласно пункту 71 Правил ПО к существенным признакам промышленного образца в соответствии с пунктом 1 статьи 1352 Кодекса относятся признаки, определяющие эстетические особенности внешнего вида изделия, в частности, форма, конфигурация, орнамент, сочетание цветов, линий, контуры изделия, текстура или фактура материала изделия.

Согласно пункту 72 Правил ПО признаки внешнего вида изделия признаются существенными признаками, если они определяют эстетические особенности внешнего вида изделия, являясь доминантными, и определяют общее зрительное впечатление. К несущественным признакам внешнего вида изделия относятся такие мало различимые, невыразительные признаки внешнего вида изделия, исключение которых из совокупности признаков внешнего вида изделия не приводит к изменению общего зрительного впечатления.

Согласно пункту 75.1) Правил ПО существенные признаки, характеризующие промышленный образец, не признаются обусловленными творческим характером особенностей изделия в случае, в частности, если совокупность существенных признаков заявленного промышленного образца, нашедшая отражение на изображениях внешнего вида изделия, производит на информированного потребителя такое же общее впечатление, которое производит совокупность признаков внешнего вида известного изделия того же или сходного назначения. Под информированным потребителем понимается гипотетическое лицо, которое будет пользоваться изделием, в котором воплощен промышленный образец, проявляющее интерес к изделиям такого же или однородного назначения и, как следствие, имеющее знания о том, какие признаки внешнего вида обычно имеются у таких изделий. При сравнении общих впечатлений, производимых заявленным промышленным образцом и противопоставленным промышленным образцом, принимается во внимание информация об известных решениях, определяющих внешний вид изделий того же или сходного назначения, (об аналоговом ряде) и учитываются ограничения возможностей авторов по разработке решения внешнего вида изделия такого назначения, связанные, в частности, с технической функцией

изделия или его элемента и стандартизированными требованиями к изделию, если таковые имеются (степень свободы дизайнера).

Согласно пункту 54 Правил ПО общедоступными считаются сведения, содержащиеся в источнике информации, с которым может ознакомиться любое лицо.

Согласно пункту 55 Правил ПО датой, определяющей включение источника информации в общедоступные сведения, является, в частности, для сведений, полученных в электронном виде (через доступ в режиме онлайн в информационно-телекоммуникационной сети "Интернет" или с оптических дисков (далее - электронная среда), - дата публикации документов, ставших доступными с помощью электронной среды, если она на них имеется, либо, если эта дата отсутствует, - дата размещения сведений в электронной среде.

Промышленному образцу по оспариваемому патенту предоставлена правовая охрана в объеме совокупности признаков, нашедших отражение на приведенных выше изображениях.

Анализ доводов возражения, касающихся оценки соответствия промышленного образца по оспариваемому патенту условию патентоспособности «оригинальность», показал следующее.

В отношении видеороликов [1], [2], [5], [6] необходимо отметить нижеизложенное.

Видеохостинг «https://www.youtube.com/» предназначен для хранения, доставки и показа видео пользователями. При этом размещенные на них видеоролики являются общедоступными с даты их публикации.

Таким образом, можно сделать вывод, что принципиальная возможность ознакомиться с видеороликами с даты их публикаций на указанном видеохостинге имеется у любого пользователя данного интернет-ресурса. В свою очередь, дату публикации любого видеоролика в отмеченных видеохостингах можно проверить, в частности, в веб-браузере Google Chrome (командная строка «Посмотреть код страницы» и затем найти фразу «datePublished»).

Следовательно, отраженные в видеороликах [1], [2], [5], [6] внешние виды

изделий могут быть использованы при оценке патентоспособности промышленного образца по оспариваемому патенту (см. пункты 54, 55 Правил ПО).

В свою очередь, исследование изображений промышленного образца по оспариваемому патенту («
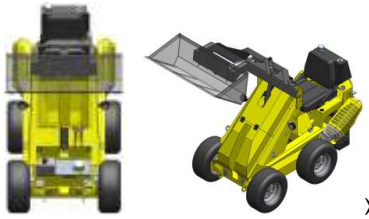») показало, что существенными являются следующие его признаки:

- общее композиционное построение;

- форма рамы, подъемника ковша, кожухов глушителей и их цветовое сопровождение.

Данные признаки являются доминантными и зрительно активными, а, в свою очередь, их мысленное исключение из композиционного построения промышленного образца по оспариваемому патенту приведет к изменению общего зрительного впечатления, производимого этим промышленным образцом (см. пункты 71, 72 Правил ПО).

В отношении признака указанного промышленного образца, характеризующего форму прозрачного ковша с темной яркостью («
»), следует отметить, что упомянутая форма является

стандартизированной (см., например, интернет-ссылку https://gostinform.ru/razdel-oks-53-100/gost-29290-92-obj16744.html «Справочник государственных стандартов» с отсылкой на ГОСТ 29290-92, подписан в печать 25.05.2004, см. раздел 3), а прозрачность и яркость не представляет собой какого-либо колористического решения и, следовательно, упомянутый признак не может быть отнесен к существенному (см. пункты 1 статьи 1352 Кодекса, пункты 71, 72 Правил ПО).

Кроме того, аналогичная правовая позиция, касающаяся квалифицирования изменения яркости как несущественного признака, отражена в решении Суда по интеллектуальным правам от 19.02.2025 по делу № СИП-1302/2024 (см. стр. 12 абзац 2).

Что касается признака, описывающего проработку внутренних механизмов («»), то такая проработка не видна в процессе обычной эксплуатации промышленного образца по оспариваемому патенту (выполнение операций захвата, подъема, транспортирования и укладки грузов в транспортные средства, штабели или отвал (см., например, интернет-ссылку https://dic.academic.ru/dic.nsf/bse/121490/Погрузчик с отсылкой на «Большая советская энциклопедия. — М.: Советская энциклопедия. 1969—1978.»)) и, следовательно, не оказывает влияние на эстетические особенности данного промышленного образца, что говорит о несущественности упомянутого признака (см. пункт 1 статьи 1352 Кодекса).

В отношении признака, характеризующего проработку колесного шасси («»), стоит сказать, что проработка (размеры, формы,

соединительные узлы) колесных шасси обусловлена условиями эксплуатации промышленного образца по оспариваемому патенту (см. приведенное выше определение термина «погрузчик»), а не эстетической составляющей и, следовательно, данный признак не является существенным (см. пункт 1 статьи 1352 Кодекса).

Что касается признака, описывающего выхлопную трубу («»), то форма данного признака (овала с центральной трубой со срезом) является сочетанием стандартизированных конфигураций (см., например, интернет-ссылку https://mash-xxl.info/page/104095132153170007244122186249011019018065240040/ с отсылкой на «Автомобильный справочник», Р. Бюссиен, Ленинград, Типография 4 УПП

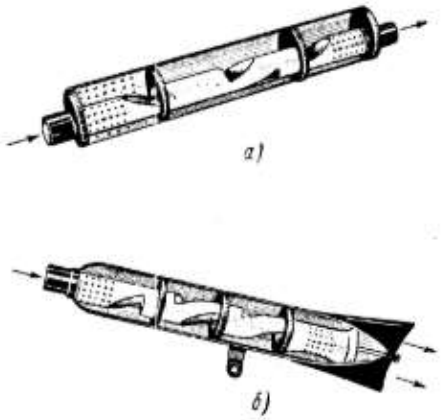

Фиг. 21. Глушитель шума выпуска:

Ленсовнархоза. Ленинград, стр. 276, фиг. 21 («»), 22

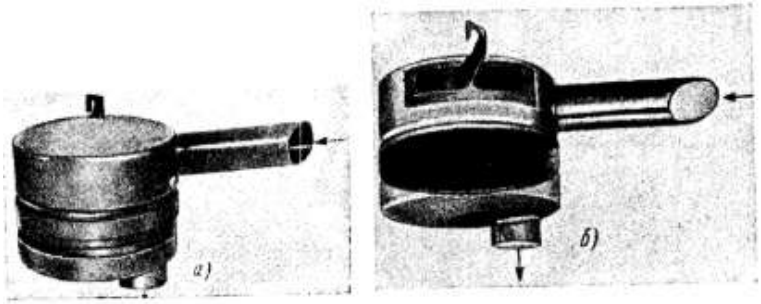

Фиг. 22. Резонатор Helmholtz с одной ячейкой для глушения шума впуска в двухцилиндровом двухтактном двигателе:

(«») без эстетической состовляющей

и, следовательно, этот признак не относится к существенному (см. пункт 1 статьи 1352 Кодекса).

В отношении признаков, характеризующих проработки места водителя и органов управления («



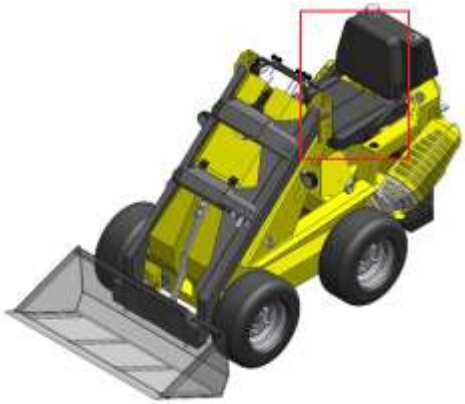

»), следует отметить, что эти признаки описывают рабочее место водителя погрузчика (см. определение выше), включающее приспособленную часть пространства с элементами регулирования действия механизма и сиденьем, которое должно соответствовать антропометрическим данным водителя, т.е. эргономическим показателям, а не эстетическим (см., например, интернет-ссылки https://normative_reference_dictionary.academic.ru/68423/сиденье, https://labor_protection.academic.ru/1332/РАБОЧЕЕ_МЕСТО с отсылкой на «Словарь-справочник терминов нормативно-технической документации. academic.ru. 2015», «Российская энциклопедия по охране труда. — М.: НЦ ЭНАС. Под ред. В. К. Варова, И. А. Воробьева, А. Ф. Зубкова, Н. Ф. Измерова. 2007.» соответственно).

В свою очередь, исследование источников информации [1]-[11] показало, что наиболее близким аналогом промышленного образца по оспариваемому патенту является внешний вид изделия, отраженный в видеоролике [1].

При этом сравнительный анализ промышленного образца по оспариваемому патенту с внешним видом изделия, отраженного в данном видеоролике, показал следующее.

промышленный образец по оспариваемому патенту	внешний вид изделия, отраженный в видеоролике [1] (см. интервал 00:04 – 00:24) (фон удален)
	
	
	





Промышленный образец по оспариваемому патенту отличается от внешнего вида изделия, известного из видеоролика [1] признаками, характеризующими:

- наличие и проработку кожухов выхлопных труб (далее – признак {А});
- проработку передней части рамы (далее – {Б});
- проработку багажника (далее – признак {В});
- проработку картера (далее – признак {Г});
- проработку верхней части заднего бампера и крыльев (далее – признак {Д});
- форму фар (далее – признак {Е}).

промышленный образец по оспариваемому патенту	внешний вид изделия, отраженный в видеоролике [1]
{А} 	
{Б} 	

{В}





{Г}





{Д}





{Е}

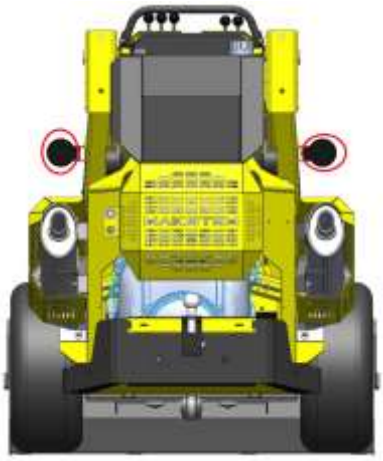



При этом, в отношении отличительных признаков {А}-{Е} необходимо отметить следующее.

Признаки {Д}, {Е} не являются существенными, т.к. они не доминантны и зрительно не активны, а, в свою очередь, их мысленное исключение из композиционного построения промышленного образца по оспариваемому патенту не приведет к изменению общего зрительного впечатления, производимого этим промышленным образцом (см. пункты 71, 72 Правил ПО).

В свою очередь, как было указано выше, признаки {А}-{Г} относятся к существенным.

При этом данные признаки хоть и являются зрительно различимыми, однако они недостаточно выразительны по отношению к внешнему виду изделия, отраженного в видеоролике [1], и, следовательно, не индивидуализируют оспариваемый промышленный образец по сравнению с данным внешним видом изделия.

Кроме того, для информированного потребителя таких изделий (погрузчик), как отмеченный промышленный образец, различия, заключающиеся в присутствии и проработке кожуха выхлопных труб, проработке передней части рамы, проработке багажника, проработке картера, будут обусловлены не художественным творчеством (эстетикой), а скреплением и поддержанием отдельных элементов конструкции, защитного ограждения выступающих и движущихся частей (см., например, интернет-ссылку https://dic.academic.ru/dic.nsf/enc3p/158466 с отсылкой на «Большой Энциклопедический словарь. 2000.»), жесткостными параметрами (см., например, интернет-ссылку https://web.archive.org/web/20230123202340/https://old.bigenc.ru/physics/text/2626033 с отсылкой на «Большая российская энциклопедия 2004–2017»), опорой рабочих деталей и защиты их от загрязнения (см., например, интернет-ссылку https://technical_translator_dictionary.academic.ru/85371/картер с отсылкой на «Справочник технического переводчика. – Интент. 2009-2013.»), вместительностью багажника (см., например, интернет-ссылку https://dic.academic.ru/dic.nsf/ogegova/8630 с отсылкой на «Толковый словарь Ожегова. С.И. Ожегов, Н.Ю. Шведова. 1949-1992.»).

С учетом вышеизложенного можно сделать вывод о том, что общее впечатление, производимое на информированного потребителя промышленным образцом по оспариваемому патенту и внешним видом отмеченного изделия является совпадающим, т.е. таким же, что говорит о несоответствии этого промышленного образца условию патентоспособности «оригинальность» (см. пункт 75.1) Правил ПО, пункт 3 статьи 1352 Кодекса).

Также стоит обратить внимание, что известные из источников информации [2] («»), [3] («»), [4] («»), [5] («

»), [6] («», «»), [7] («»), [8] («»), [10] («»), [11] («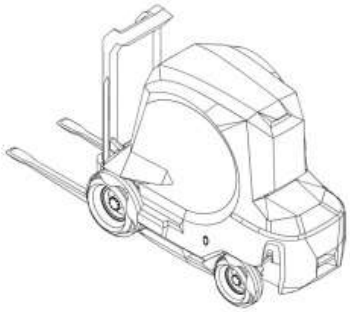») внешние виды изделий представляют собой аналоговый ряд, который не демонстрирует значительного ограничения степени

свободы дизайнера при пластической проработке таких объектов, как промышленный образец по оспариваемому патенту, что также подтверждает необусловленность творческим характером отличительных признаков {А}-{Г} в смысле положений пункта 75.1) Правил ПО.

Что касается внешнего вида ковша фронтального погрузчика, отраженного в патенте [9] («»), то этот внешний вид не оказывает влияния на сделанные выше выводы.

Следовательно, в возражении содержатся доводы, подтверждающие несоответствие промышленного образца по оспариваемому патенту условию патентоспособности «оригинальность».

В отношении протоколов [12] стоит сказать, что содержание отраженных в них видеороликов было проанализировано в заключении ранее.

Учитывая вышеизложенное, коллегия пришла к выводу о наличии оснований для принятия Роспатентом следующего решения:

удовлетворить возражение, поступившее 29.04.2026, патент Российской Федерации на промышленный образец № 149825 признать недействительным полностью.